Blockschaltbild: TW-MB549-WZ1-0

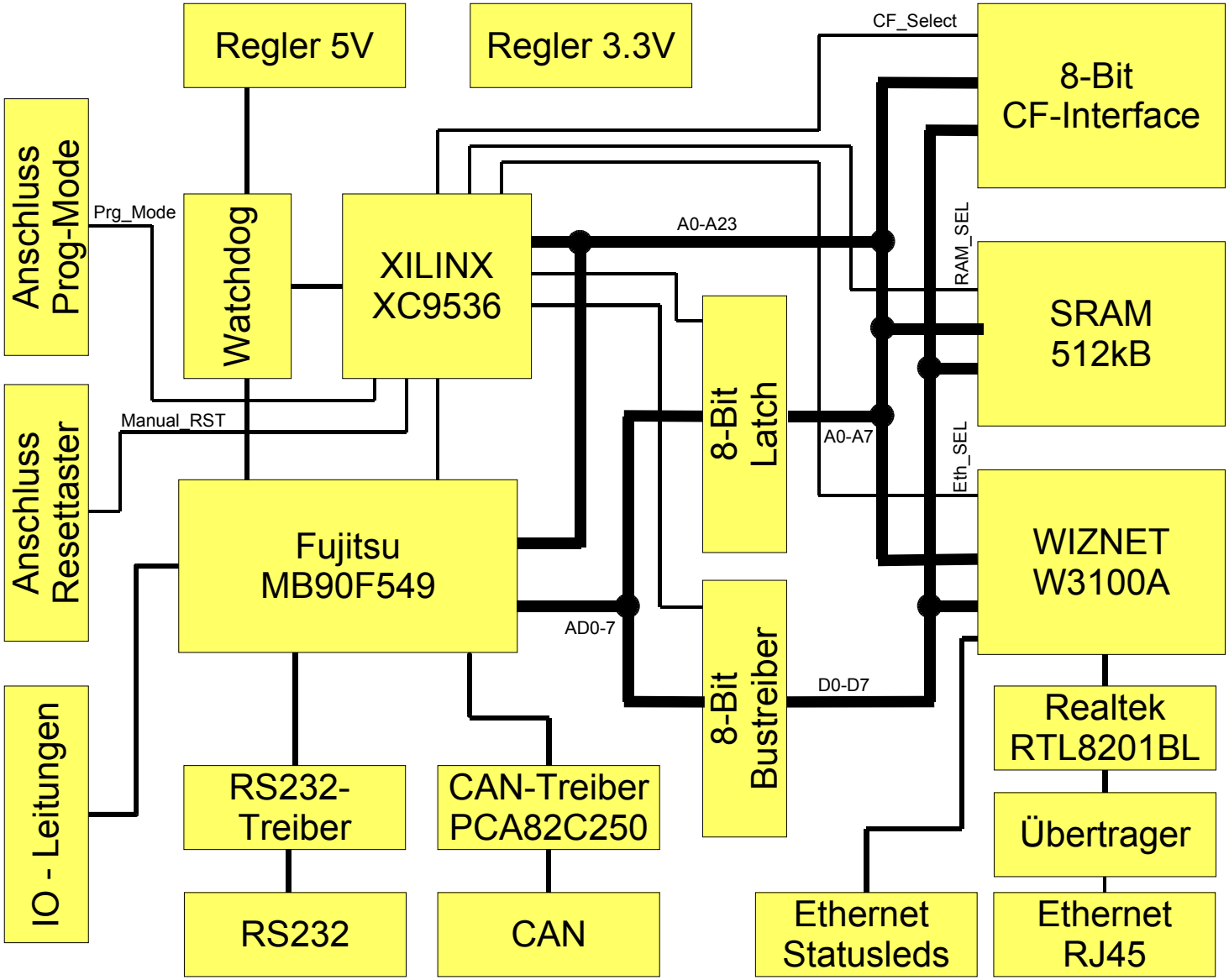

© Thomas Wedemeyer 2003
fujitsu@thomas-wedemeyer.de