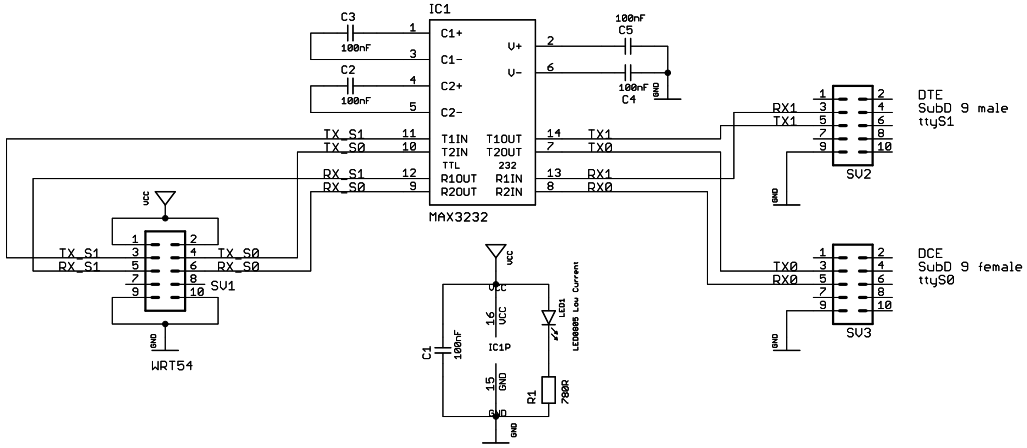

Dual RS232-Interface for Linksys WRT54					Tag	Name	Benennung
				Bearb.		TWe	
				Gepr.			
				zu Gerät			rs232_interface2
				zu Anlage			Zeichnungs-Nr.
0	25.11.2005						Blatt 1/1
Rev	Änderungs-Nr.	Tag	Name				

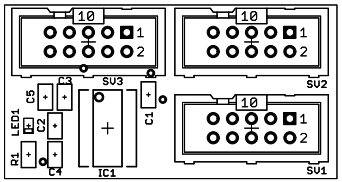
10
1
2
SU3
10
1
2
SU2
10
1
2
SU1
C3
C5
LED1
C2
R1
C4
IC1
C1

U2.9
J5

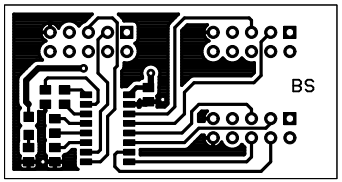
BS